ՀՈՎՀԱՐ-1-ՏԵՍՔ«ա-ա»
(1 ՀԱՏ)

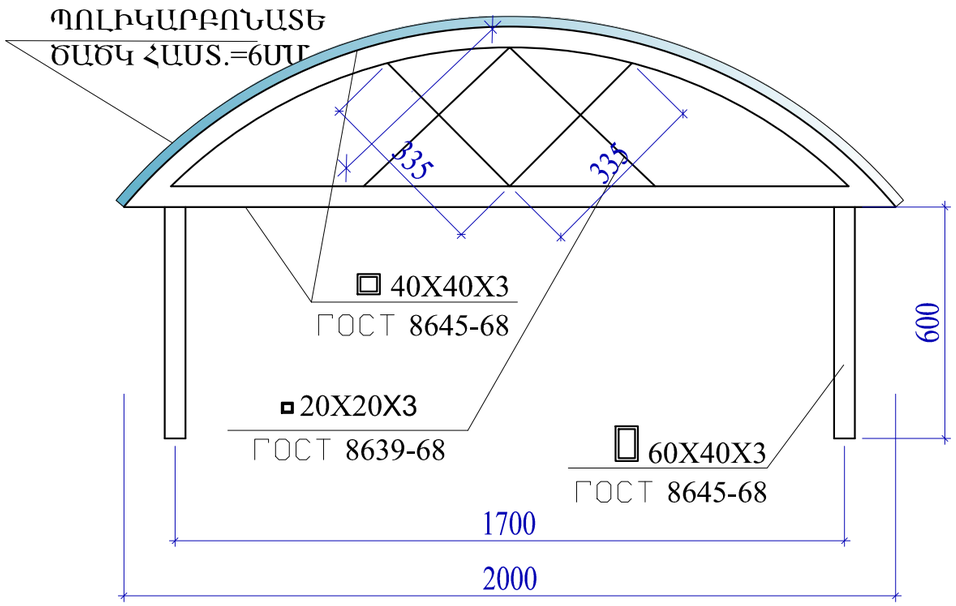

ՀՈՎՀԱՐ-1- ԸՆԴՀԱՆՈՒՐ ՏԵՍՔԸ

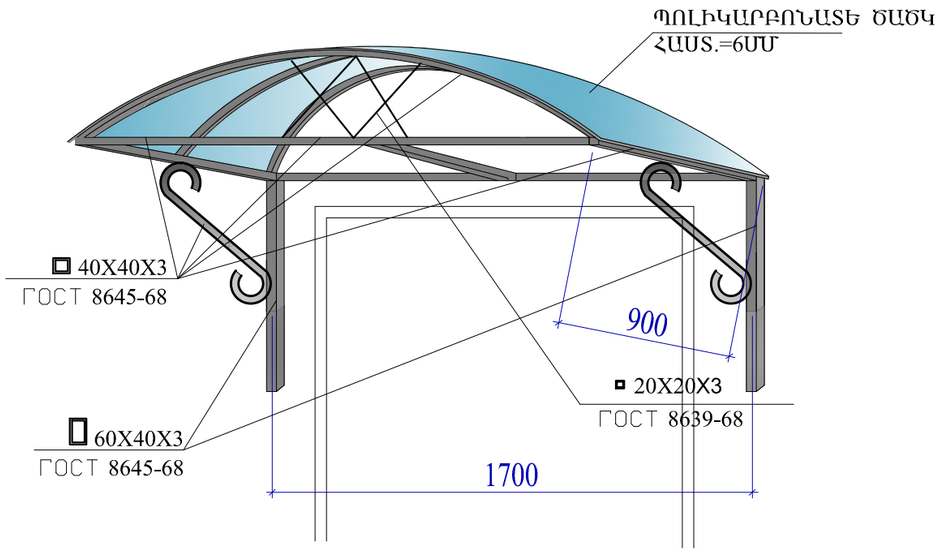

ՀՈՎՀԱՐ-2- ՏԵՍՔԸ ՎԵՐԵՎԻՑ

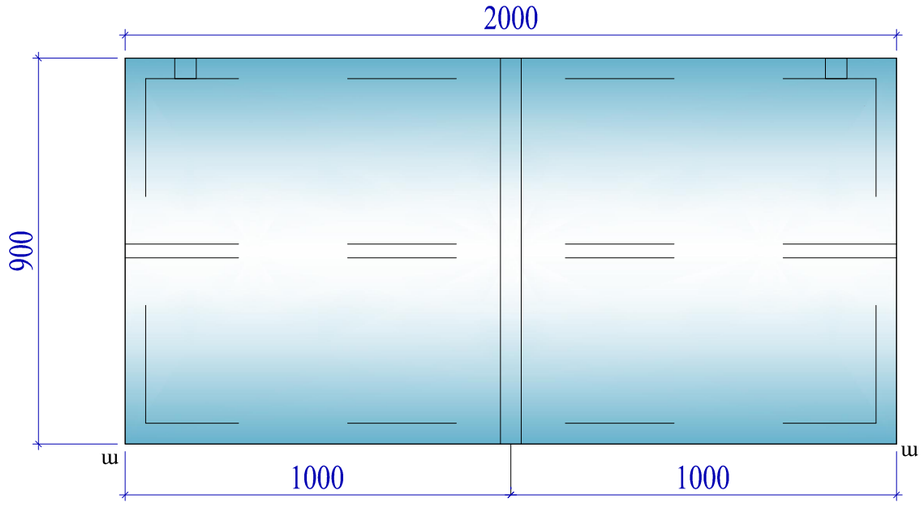

ԾԱՆՈԹՈՒԹՅՈՒՆ

-ՄԵՏԱՂԱԿԱՆ ԷԼԵՄԵՆՏՆԵՐԻ ԵՌԱԿՑՈՒՄԸ ԿԱՏԱՐԵԼ Ֆ-42 ՏԻՊԻ ԷԼԵԿՏՐՈԴՈՎ :

- ՄԵՏԱՂԱԿԱՆ ԲՈԼՈՐ ԷԼԵՄԵՆՏՆԵՐԸ ՆԵՐԿԵԼ ՀԱԿԱԿՈՌՈԶԻՈՆ ՆԵՐԿՈՎ - 2 ԱՆԳԱՄ :

ՏՆՕՐԵՆ	Մ.ՀՈՒՍՆՅԱՆ		TSH-14 ԱՆՈՒՇԱՎԱՆԻ ՄԱՆԿԱՊԱՐՏԵԶԻ ՎԵՐԱԿԱՌՈՒՑՈՒՄ			
ՆԳՃ	Ն. ՍՏԵՓԱՆՅԱՆ					
ՆԱԽԱԳԾԵՑ	Ա. ԱՂԱՋԱՆՅԱՆ		ՃԱՐՏԱՐԱՊԵՏԱՇԻՆԱՐԱՐԱԿԱՆ ՄԱՍ	ՓՈՒԼ	ԹԵՐԹ	ԹԵՐԹԵՐ
ՆԱԽԱԳԾԵՑ	Ն.ՆՇԱՆՅԱՆ			ԱՆ	Ճ-30	31
ՍՏՈՒԳԵՑ	Ն. ՍՏԵՓԱՆՅԱՆ		ՀՈՎՀԱՐ-ԼԳԾԱԳՐԵՐ	«ՄԱՌԱ ԵՎ ԴՈՒՍՏԵՐ» ՍՊԸ		